第４９回 岡山県中学校総合体育大会（ソフトテニス競技）兼　第４２回 岡山県中学校ソフトテニス選手権大会

【個人戦　男子の部】

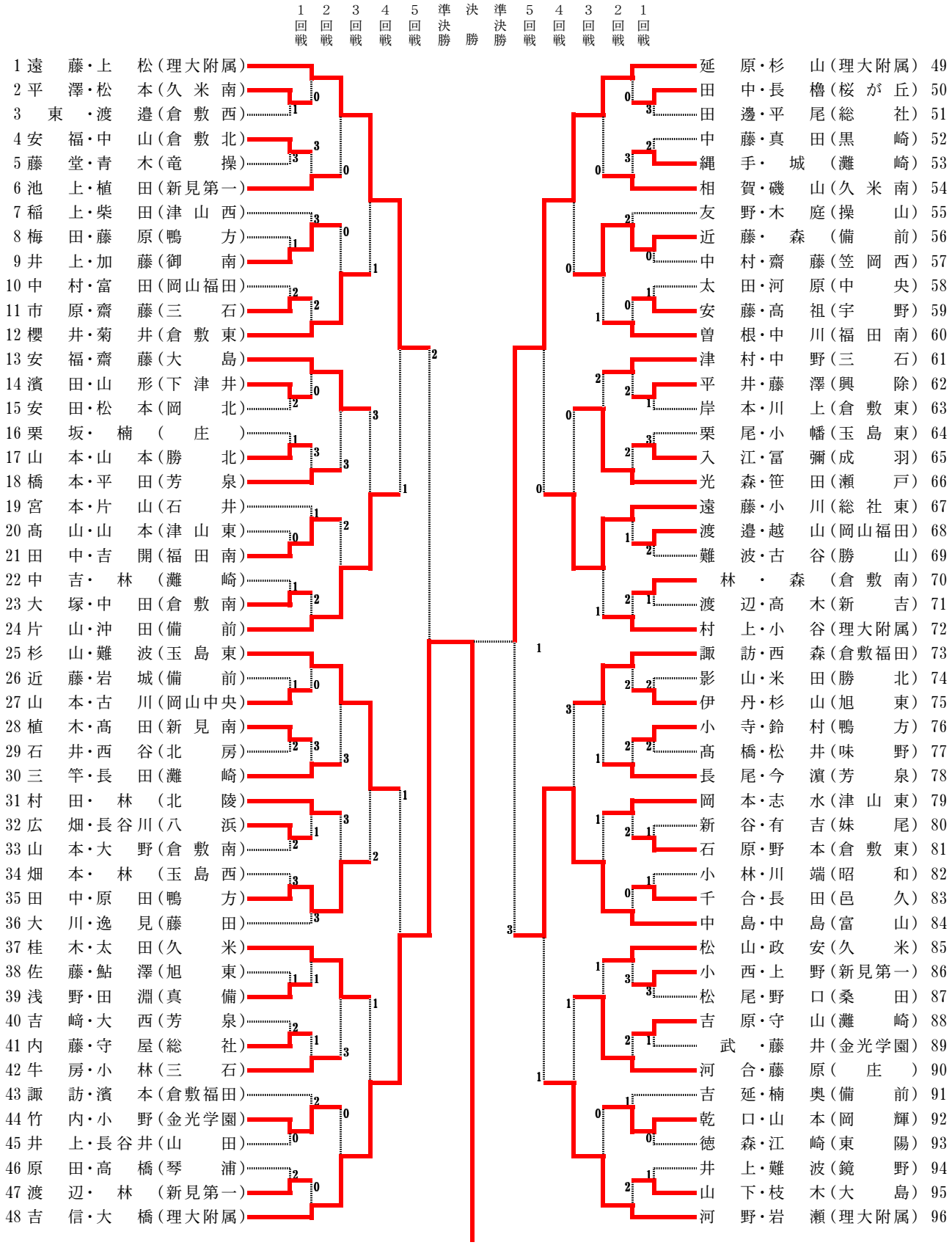

優　勝　吉信　・　大橋　（理大附属）

第２位　延原　・　杉山　（理大附属）

第３位　遠藤　・　上松　（理大附属）

第３位　中島　・　中島　（　富　山　）